HealthCraft™

dispositif modulaire

SuperPole

Directives pour l'installation

Modèles SPS, SPB, STP

Merci . . .

Merci de vous être procuré le dispositif SuperPole[MD]. Le concept modulaire unique de ce produit HealthCraft vous enchantera par sa solidité et les nombreux services qu'il vous rendra dans votre quotidien.

Pour en profiter pleinement, prenez le temps de bien lire les directives et conservez-les pour les consulter au besoin.

Pour votre sécurité

Il vous incombe de bien assembler et d'installer correctement le dispositif SuperPole[MD] et de l'entretenir. Tout manquement aux directives pourrait entraîner des blessures graves.

N'installez la perche SuperPole que sur des structures solides, au plancher comme au plafond. Évitez les surfaces glissantes, les chambres munies d'un système de chauffage par radiation au plafond, les maisons mobiles, les faux plafonds ou les plafonds qui ne sont pas droits. La limite de poids recommandée pour tous les modèles est de 114 kg (250 lb). Si vous ne possédez pas l'équipement nécessaire, vous devriez en confier l'installation à un entrepreneur compétent. Le vérin inséré dans la perche, une caractéristique du dispositif modulaire, peut exercer suffisamment de pression au plafond pour l'endommager. Vissez-le avec précaution.

Il se peut que la tension dans la perche se relâche par suite d'une altération du plafond ou du plancher causée par le gauchissement de la structure de la construction, surtout dans les heures et les jours qui suivent immédiatement l'installation. Vérifiez la tension dans la perche et resserrez le vérin au besoin. Refaites cet examen régulièrement à tous les mois.

Nous recommandons aussi de fixer la plaque d'ancrage du plafond à deux solives, comme le montre l'illustration ci-dessous. Si cela n'est pas possible (là où il n'y a qu'une seule solive, par exemple), vérifiez bien la solidité de l'installation.

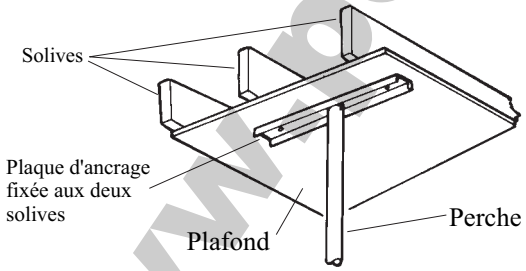

Les vis de la plaque d'ancrage: La plaque d'ancrage est percée de deux trous distants de 20,6 cm (16 po) pour recevoir des vis à bois que vous visserez directement dans les solives afin de la fixer solidement au plafond. Si vous prévoyez utiliser la perche fréquemment, utilisez autant de vis que vous le jugerez bon afin de prévenir tout glissement de la perche.

Pour commencer...

Repérez d'abord l'endroit idéal où installer votre dispositif modulaire SuperPole. Voici quelques questions susceptibles de vous y aider.

1. Quels sont les mouvements que vous aurez à faire? Vous soulever, vous lever, vous asseoir, aller du fauteuil au cabinet de toilette, etc.?

2. Quand aurez-vous besoin de plus de soutien? En marchant, en vous levant, etc.?

3. De quel côté ou de quelle main avez-vous plus de force?

4. Quel chemin parcourez-vous dans vos déplacements? L'endroit choisi est-il celui qui conviendra le mieux à tous vos besoins de déplacement?

5. La perche sera-t-elle suffisamment éloignée pour que vous vous sentiez à l'aise quand vous vous tiendrez debout?

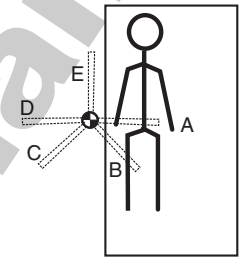

Près du lit

Placez la perche à la hauteur des hanches ou de la ceinture et aussi près du lit que possible, tout en laissant suffisamment d'espace pour les couvertures. Si vous utilisez la barre d'appui modulaire SuperBar vous devrez fixer les blocages du pivot. Soit dit à titre indicatif, les positions A et E vous aideront à vous déplacer dans le lit, la position B à vous asseoir, la position C à vous lever et la position D à sortir du lit.

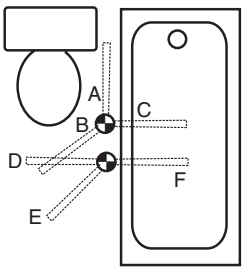

Près de la baignoire ou du cabinet de toilette

Près de la cuvette En position assise, fixez la perche à côté du genou à une distance de 7,5 cm à 25 cm (3 à 10 po). **Près de la baignoire** Fixez la base de la perche environ au milieu de la longueur de la baignoire et appuyez-la contre celle-ci. Si vous utilisez le module SuperBar, vous devrez aussi fixer l'emplacement des blocages de la barre pivotante. Soit dit à titre indicatif, les positions B ou D vous aideront à vous lever de la cuvette, les positions C et F, à entrer dans la baignoire et les positions E et D à en sortir

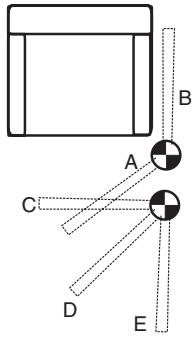

Près d'un fauteuil

En position assise, fixez la perche en avant du genou à une distance de 7,5 à 25 cm (3 à 10 po) et sur le côté à une distance de 5 à 15 cm (2 à 6 po). Si vous utilisez le module SuperBar, vous devrez aussi fixer l'emplacement des blocages de la barre pivotante. Soit dit à titre indicatif, les positions A et C vous aideront à vous tenir debout alors que les positions D et E vous aideront à vous déplacer vers une marchette ou un fauteuil roulant à proximité. Si vous préférez, la position B peut aussi vous aider à vous tenir debout.

www.performancehealth.fr

Directives pour l'installation

Modèles SP-S et SP-CXX

Avant d'installer votre perche SuperPole, lisez d'abord attentivement les directives. Assurez-vous d'abord d'avoir assez d'espace, par terre ou sur une table, pour assembler le module avant de le dresser et de l'installer.

A1 Déballez la plaque d'ancrage au plafond (1) de la boîte rectangulaire et la perche (2) du tube de carton. Retirez la goupille (3) de la plaque en son centre.

A2 Emboîtez la tête de la perche avec le tenon de la plaque en son centre (1), comme le montre la figure A1. Alignez les trous dans la perche avec ceux du tenon et insérez-y la goupille (3) que vous aviez retirée à l'étape A1.

Figure A1

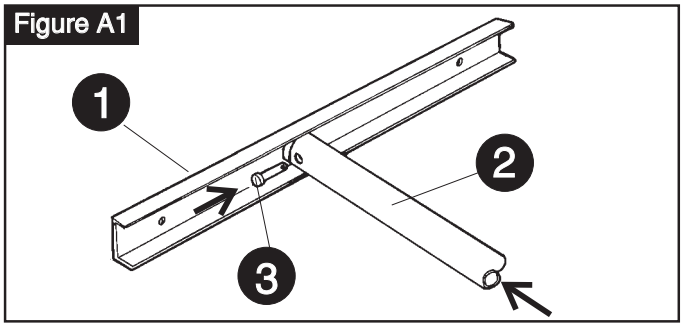

A3 Déballez le manchon (4). Vous remarquez que les deux extrémités sont recouvertes d'embouts de plastique - retirez celui en forme de bouchon (5). Ensuite, faites coulisser le manchon dans la perche (2), l'embout vers le haut, comme le montre la figure 2.

A4 Repérez la bague de caoutchouc et retirez-la de son emballage. En l'étirant, faites-la glisser sur la partie inférieure sur une longueur de quelques centimètres (3 à 4 po), comme le montre la figure A2. Vous pouvez maintenant ramener le manchon et le faire glisser sur la bague avant de dresser la perche.

Figure A2

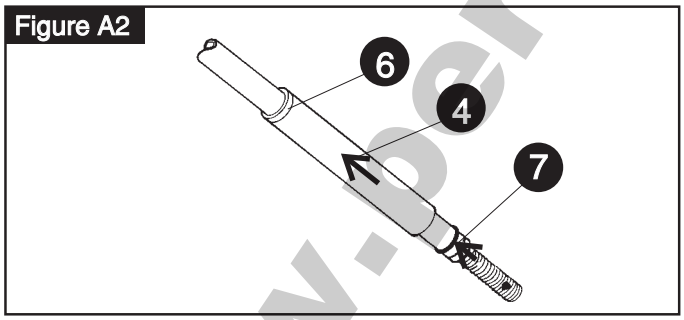

Figure A3

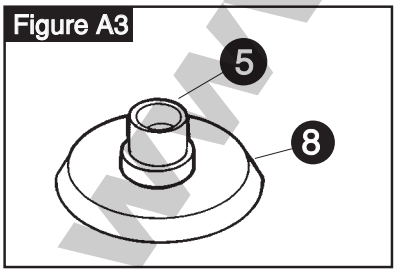

A5 Déposez la base ronde (8) sur le sol à l'endroit voulu pour y dresser la perche SuperPole. Emboîtez le petit tenon de l'embout de plastique gris dans le trou de la base qui lui servira de mortaise. Vous êtes maintenant prêt à dresser la perche.

A6 Dressage de la perche - Il est plus facile de dresser la perche SuperPole en la maintenant penchée pendant qu'on insère le vérin à son extrémité dans l'embout de plastique gris. Il ne reste qu'à redresser la perche jusqu'à la verticale, comme le montre la figure A4.

CONSEIL - Avant de dresser la perche, ajustez le vérin de telle sorte que la perche soit moins longue de 5 cm (2 po) que la hauteur de la pièce.

Figure A4

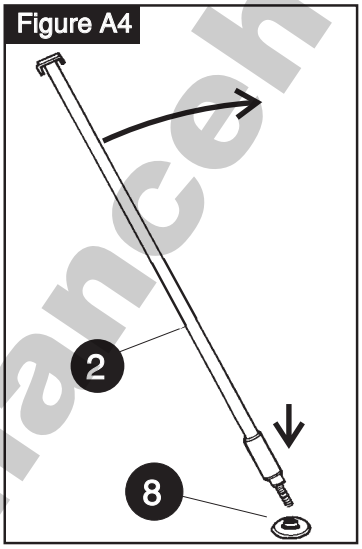

A7 Dressez la perche SuperPole en position parfaitement verticale. Servez-vous au besoin d'un niveau, d'un fil à plomb ou de points de repère comme l'arête d'un mur, si vous travaillez sans l'aide d'instrument.

CONSEIL Il est plus facile de dresser la perche perpendiculairement à l'axe de la plaque d'ancrage, comme le montre la figure A4. Si la plaque touche au plafond avant d'atteindre la verticale, dévissez le vérin.

A8 Ajustage de la perche Pendant que le manchon (4) est toujours retenu par la bague de caoutchouc (7), insérez une barre (9) ou un tournevis dans le trou du vé
rin et tournez-le dans le sens des aiguilles d'une montre, comme le montre la figure A5, pour assurer la plaque d'ancrage au plafond.

IMPORTANT La plaque d'ancrage doit être d'équerre avec le plafond. La présence d'une deuxième personne pour tenir la perche à la verticale facilitera la manœ
uvre pendant que vous visserez le vérin. Continuez de le visser jusqu'à ce que la plaque touche carrément le plafond. Puis, faites encore deux à cinq tours de vérin pour vous assurer que la perche SuperPole est maintenue solidement et prête pour le test de l'étape A9.

Figure A5

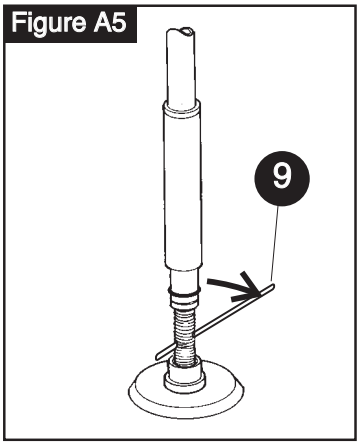

A9 Le test Exercez de fortes pressions latérales sur la perche en la saisissant solidement à sa mi-hauteur. Si elle a tendance à glisser ou à bouger sur sa base ou dans sa plaque d'ancrage, donnez un autre tour au vérin. Vérifiez et vissez encore si nécessaire jusqu'à ce que la perche ne bouge plus. Lorsqu'elle est bien fixée, retirez le tournevis ou la barre de tournage, faites rouler la bague pour qu'elle se dépose sur l'embout de plastique gris et abaissez le manchon sur l'embout. Votre perche SuperPole est maintenant installée.

www.performanceheath.fr

Directives pour l'installation

Modèles SPB-S et SPB-CXX

Avant d'installer votre barre d'appui SuperBar, lisez d'abord attentivement les directives. Assurez-vous d'abord d'avoir assez d'espace, par terre ou sur une table, pour assembler l'appareil avant de le dresser et de l'installer.

B1 Suivez les étapes A1 et A2 de la page 2 puis passez à l'étape B2.

B2 Déballez la barre d'appui SuperBar (10). Repérez la petite clé hexagonale (Allen) (11) et dévissez la vis à tête fraisé e (12), comme le montre la figure B1. Retirez la bague de plastique blanche (13) et mettez-la de côté avec la vis.

Figure B1

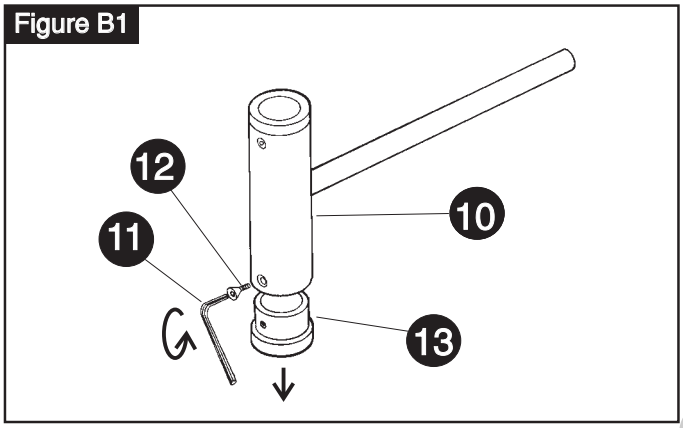

B3 Glissez la barre d'appui SuperBar (10) sur la perche (2), comme le montre la figure B2 (passez le pivot en premier). Prenez garde de ne pas marquer la peinture.

Figure B2

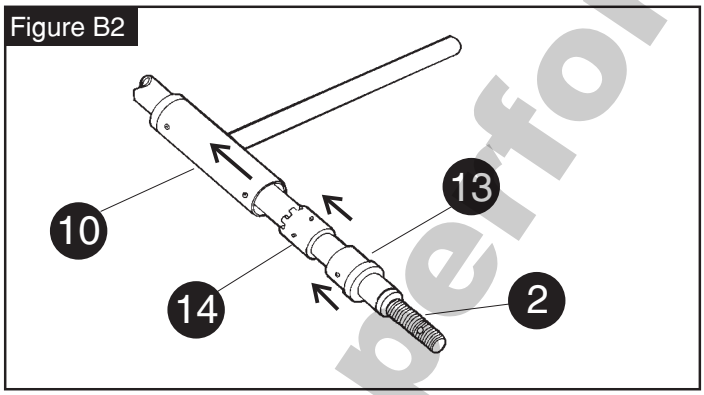

B4 Déballez le collier crénelé (14) et glissez-le sur la perche (2), comme le montre la figure B2. Faites attention de ne pas marquer la perche. Insérez ensuite la bague de plastique blanche (13) que vous aviez enlevée à l'étape B2.

B5 Suivez les étapes A3, A4 et A5 de la page (2) puis passez à l'étape B6.

IMPORTANT L'étape suivante consiste à fixer la collier crénelé (14) à la perche (2). La position du collier est importante pour deux raisons: d'abord, la hauteur à laquelle vous fixerez le collier déterminera celle de la barre d'appui SuperBar (10); puis, à chacune des dents correspondra une des positions de blocage de la barre (voir la figure B3). Veillez surtout à fixer les dents de façon que la barre d'appui vous soit le plus utile possible, comme indiqué à la page 1 à la section "Pour commencer".

Figure B3

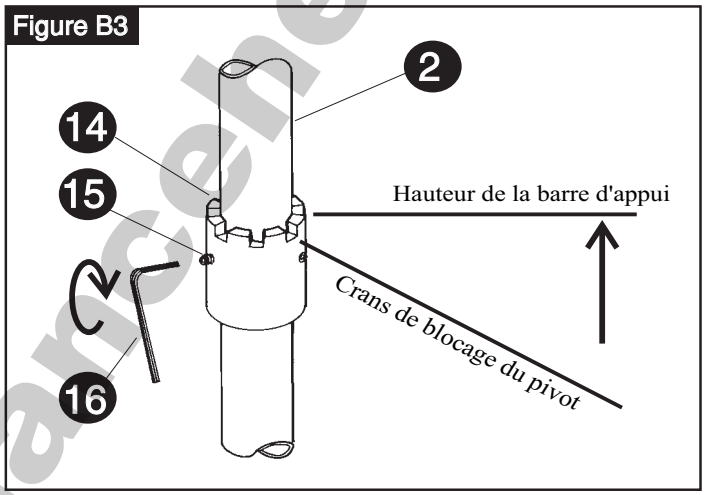

B6 Une fois le collier crénelé installé dans la position désirée, fixez-le à la perche (2) avec les trois vis à tête fraisée (15) avec la clé hexagonale (Allen) (16). **IMPORTANT** Pour éviter les accidents, vous devez serrer les vis à fond pour qu'elles pénètrent entièrement dans le collier jusqu'à la tête. **NOTE** Quand vous serrez les vis de fixation, la pointe en forme de cône pénètre dans la perche pour assurer la prise. ASSUREZ-VOUS QUE LE COLLIER EST BIEN ORIENTé ET à LA BONNE HAUTEUR AVANT DE LE FIXER.

B7 Remettez en place la bague de plastique blanche (13) que vous avez retirée à l'étape B2 (figure B1) et fixez-la avec la vis à tête fraisée (12) avec la petite clé hexagonale (Allen) (11).

B8 Suivez les étapes A6 et A9 pour terminer l'installation de votre perche SuperPole munie de la barre d'appui SuperBar.

Autre façon de procéder

On peut suivre les étapes B6 et B7 après avoir installé la perche (étapes A6, A7 et A8) afin de déterminer plus précisément la hauteur optimale et l'angle de la barre d'appui SuperBar.

NOTE Dans le cas où vous souhaiteriez modifier la hauteur ou l'angle de la barre après l'avoir dûment fixée, haussez-la ou abaissez-la d'au moins 2,5 cm afin d'éviter que les indentations des vis de fixation ne soient trop rapprochées les unes des autres, ce qui aurait pour effet d'affaiblir la perche.

www.performancehealth.fr

Directives pour l'installation

Modèles STP-S et STP-CXX

Avant d'installer votre potence SuperTrapeze Plus, lisez d'abord attentivement les directives. Assurez-vous d'abord d'avoir assez d'espace, par terre ou sur une table, pour assembler la potence avant de la dresser et de l'installer.

C1 Suivez les étapes A1 de la page 2 puis passez à l'étape C2.

C2 Déballez la potence (20) et glissez-la sur la partie supérieure de la perche (2) de façon à ce que la courroie pende, comme le montre la figure C1. Faites-la glisser doucement jusqu'à ce qu'elle se pose sur le

Figure C1

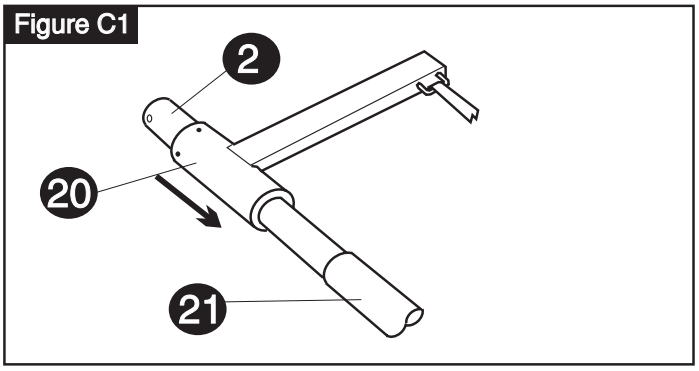

C3 Emplacement de la perche (près du lit) - Reportez-vous à la figure C2. Faites étendre normalement sur le lit la personne qui utilisera la potence SuperTrapeze. Nous recommandons de placer la perche le long du lit à la hauteur de la hanche ou de la ceinture, comme dans la position "A" de la figure C2. Placez-la aussi près que possible du lit tout en laissant suffisamment d'espace pour les couvertures.

Figure C2

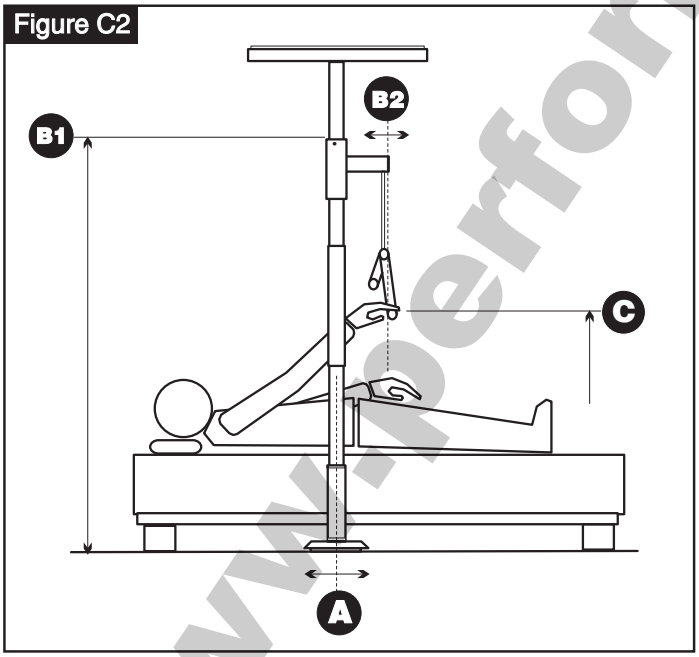

C4 Revoyez les étapes A2 à A9 de la page 2. Elles vous indiqueront comment dresser la perche et comment la fixer à l'endroit mentionné à l'étape C3. Suivez ces directives puis passez à l'étape C5.

C5 Une fois la perche installée au bord du lit, approchez la double poignée triangulaire de la courroie qui pend et maintenez-la horizontalement de manière à ce que la poignée du haut soit orientée vers la tête du lit, comme le montre la figure C2. Prenez l'extrémité de la courroie en tenant la boucle qui s'y trouve vers le haut. Glissez-y la poignée supérieure jusqu'au sommet du triangle, comme le montre la figure C3.

Figure C3

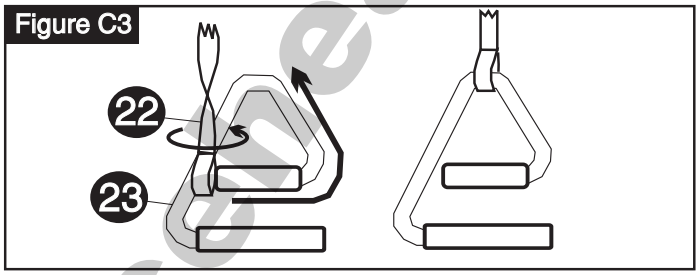

C6 Hauteur et angle de la potence Reportez-vous à la figure C2. Utilisez une règle à mesurer. Faites une petite marque au crayon sur la perche à la hauteur suggérée de 210 cm (84 po) du plancher. Demandez à la personne de s'allonger normalement dans le lit, les mains sur les cuisses, comme le montre la figure C2. Repérez les vis de fixation, dont la pointe est en forme de cône (25) et la clé hexagonale (Allen) (24) et gardez-les à portée de la main. Élevez la potence délicatement sur la perche jusqu'à ce qu'à la marque des 210 cm (84 po) comme le montre la figure C2. Faites pivoter la potence jusqu'à ce que la courroie pende directement au-dessus des mains de la personne, comme la position "B2". Fixez la potence avec les vis à l'aide de la clé hexagonale (Allen) (24), comme le montre la figure C4.

Figure C4

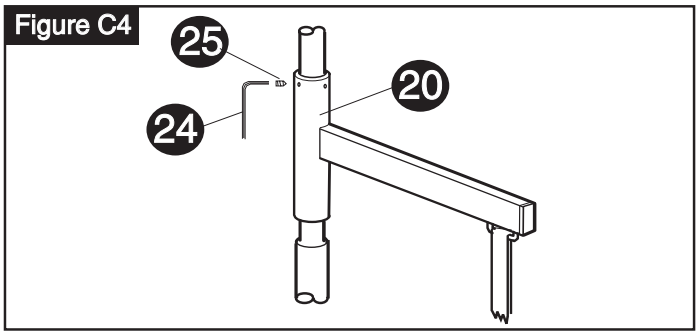

C7 Hauteur de la poignée Placez le triangle à la bonne hauteur en rajustant la longueur de la courroie. Il suffit, pour cela, de donner du mou à la courroie et de faire glisser la boucle vers le haut ou vers le bas selon qu'on veut la raccourcir ou la rallonger. Le triangle est généralement à la bonne hauteur lorsque les doigts peuvent prendre aisément la poignée inférieure quand la personne est allongée, comme dans la position "C" de la figure C2.

C8 Vérification de l'emplacement Demandez à la personne d'essayer délicatement la poignée et la perche telles que vous les avez installées. Assurez-vous que la poignée triangulaire n'est pas trop rapprochée et que la personne peut s'asseoir facilement. S'il faut déplacer la potence, retirez la vis installée à l'étape C6, haussez ou abaissez la potence d'au moins 2,5 cm (un pouce) et réinsérez les vis en changeant l'angle de la potence pour éviter qu'elles soient trop rapprochées des trous fait

C9 Enfin, n'installez les trois dernières vis que lorsque vous êtes certain d'avoir bien choisi l'emplacement de votre potence.NOTE IMPORTANTE - Pour éviter les accidents, vous devez serrer les vis à fond afin qu'elles pénètrent dans le collier jusqu'à la tête. Vous avez maintenant terminé l'installation de votre potence SuperTrapeze Plus.

www.performancehealth.fr